5年生

円のまわりの長さ
図の問題(2)

年　　組　　名前

● 次の円の円周の長さを求めましょう。

1

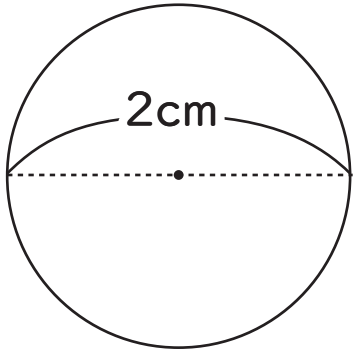

(　　)

2

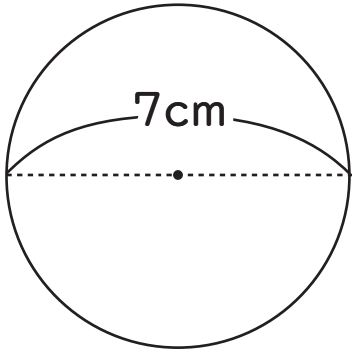

(　　)

3

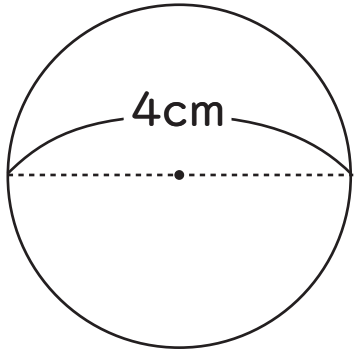

(　　)

4

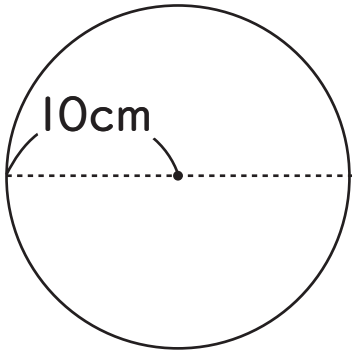

(　　)

5

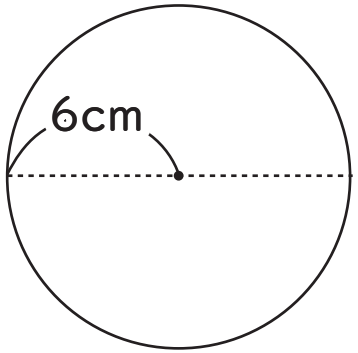

(　　)

6

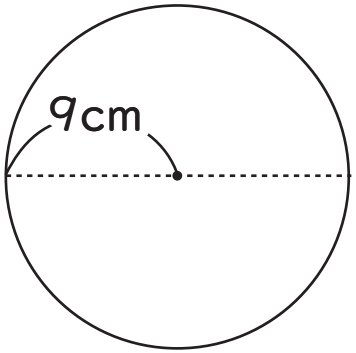

(　　)